Schlepper-Teile.de

Der Onlineshop für Traktorteile

Kugellager

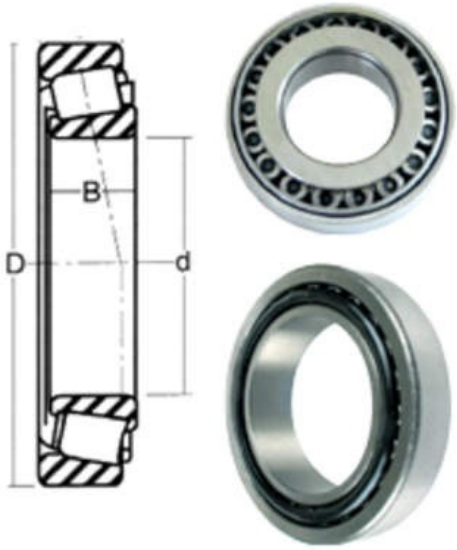

Kegelrollenlager - 80x140x28,25mm (30216)

Artikelnummer:

30216

OEM-Vergleichsnummer*:

30216, 87280579, 9023963, 26800040

In Kürze versandfertig
Lieferfrist 5-10 Tage

39,90 €

Preise inkl. 19% MwSt. zzgl. Versandkoster

Kegelrollenlager

- d = 80mm
- D = 140mm
- B = 28,25mm

Zugehörige Artikel

Weitere Artikel welche mit diesem Artikel in Verbindung stehen.

Schlepper-Teile.de
Frankfurter Straï¿½e 14
D-65527 Niedernhausen

Telefon: +49 (0) 61 27 / 99 23 60
Telefax: +49 (0) 61 27 / 99 23 629
E-Mail: info@schlepper-teile.de

ï¿½ffnungszeiten:
Mo - Fr: 08:00 - 12:00 Uhr
Mo - Fr: 12:45 - 17:00 Uhr