## Lenkung

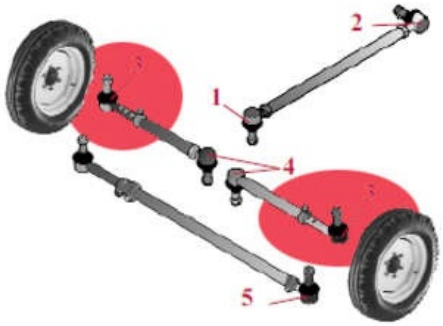

# Kugelgelenk mit Schubstange - IHC (3058213R91, 3058213R92)

**Artikelnummer:**

63268

**OEM-Vergleichsnummer*:**

3058213R91, 3058213R92, 3058213R93, 3131026R2, 3137343R1

Lagernd
Lieferfrist 1-3 Tage

**27,95 €**

Preise inkl. 19% MwSt. zzgl. Versandkosten

Kugelkopf / Kugelgelenk (3058213R91)

- Länge = 380mm
- Ø Konus klein = 14mm
- Ø Konus groß = 16mm
- Konushöhe = 17,5mm
- Anzahl der Löcher =6
- Ø außen Rohr = 18mm
- Ø Loch = 4,75mm

passend für die IHC Traktoren

- Serie: Classic
  323, 353, 383, 423, 453, 553, 624, 654, 724, 824

## Zugehörige Artikel

Weitere Artikel welche mit diesem Artikel in Verbindung stehen.

**Kugelgelenk M18x1,5 - 14mm Klemmknopf - IHC (3131016R3)**

Artikel-Nr: 2549222

**19,90 €**

**Kugelgelenk Klemmknopf Ø 14mm - IHC (3058214R91)**

Artikel-Nr: 2549712

**21,90 €**


Schlepper-Teile.de
Frankfurter Straï¿½e 14
D-65527 Niedernhausen

Telefon: +49 (0) 61 27 / 99 23 60
Telefax: +49 (0) 61 27 / 99 23 629
E-Mail: info@schlepper-teile.de

ï¿½ffnungszeiten:
Mo - Fr: 08:00 - 12:00 Uhr
Mo - Fr: 12:45 - 17:00 Uhr