Schlepper-Teile.de

Der Onlineshop für Traktorteile

Vorderachse

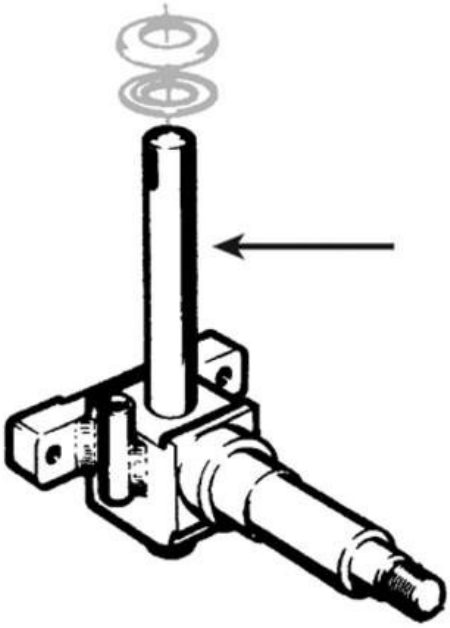

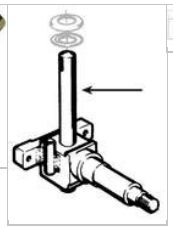

Achsschenkelwelle Fendt - 102, 103, 200, 201, 1Z, 2, 2D, 2DE, 2E, 2S

Artikelnummer:

2247092

OEM-Vergleichsnummer*:

F138100N

Lagernd
Lieferfrist 1-3 Tage

104,95 €

Preise inkl. 19% MwSt. zzgl. Versandkosten

Anschweißbare Achsschenkelwelle

- Ø Welle = 35mm
- Länge = 259mm

passend für die Fendt Traktoren

- Serie: Farmer 100
  102S, 102SA, 103S, 103SA
- Serie: Farmer 200
  200V, 200VA, 201S, 201SA
- Serie: Farmer Classic
  1Z, 2, 2D, 2DE, 2E, 2S
- Serie: GT Kommunal
  F231GT Kommunal, F250GT Kommunal
- Serie: GT
  F231GT, F250GT

Zugehörige Artikel

Weitere Artikel welche mit diesem Artikel in Verbindung stehen.

Achsschenkelbuchse - Fendt (139300020020)
Artikel-Nr: 39808
19,90 €

Drucklager Achsschenkel - Fendt (139300030010)
Artikel-Nr: 39809
36,70 €

Achsschenkel links - Fendt (H138304030011)
Artikel-Nr: 12304030011
1.447,50 €

Schlepper-Teile.de
Frankfurter Straï¿½e 14
D-65527 Niedernhausen

Telefon: +49 (0) 61 27 / 99 23 60
Telefax: +49 (0) 61 27 / 99 23 629
E-Mail: info@schlepper-teile.de

ï¿½ffnungszeiten:
Mo - Fr: 08:00 - 12:00 Uhr
Mo - Fr: 12:45 - 17:00 Uhr